Půdorysný řez B–B´

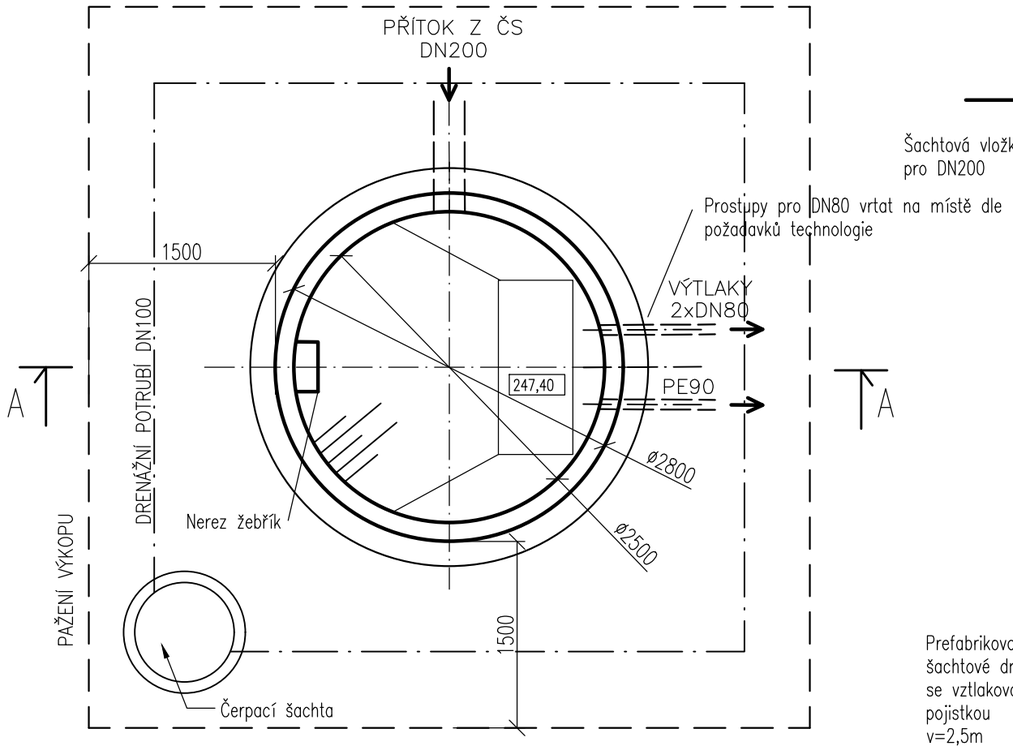

Řez A–A´

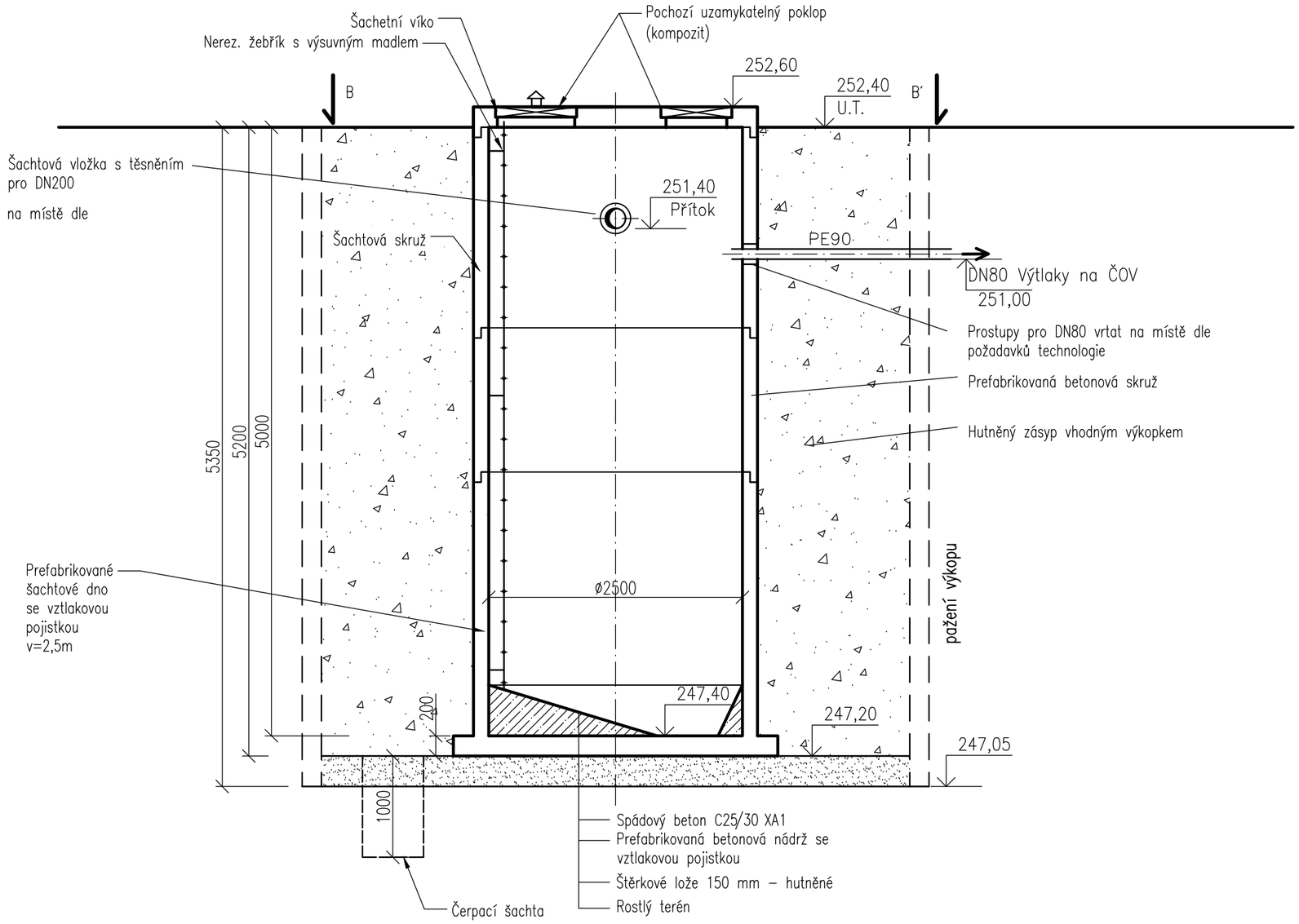

Půdorys

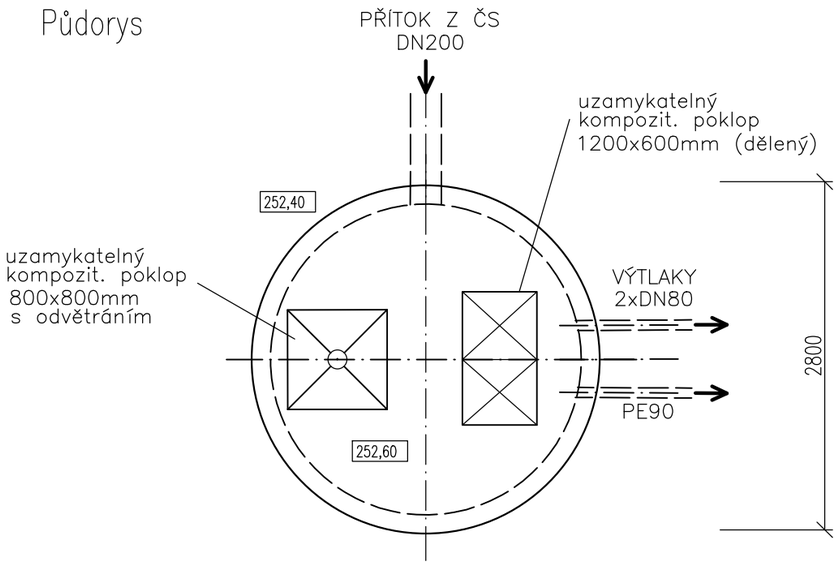

VYPRACOVAL	PROJEKTANT	HLAV. INŽ. PROJEKTU	AUTORIZOVANÁ OSOBA	PIK VÍTEK Inženýrská a projektová kancelář
KOTEK	KOTEK	DALÍK	DALÍK	
INVESTOR OBEC TETÍN		OsRP BEROUN	KÚ STŘEDOČESKÝ	

NÁZEV STAVBY TETÍN ROZŠÍŘENÍ A INTENZIFIKACE ČOV	ATELIER PRAHA DATUM 11/2024 STUPEŇ DUSP FORMÁT 2A4 MĚŘÍTKO 1:50 SOUBOR	ČÍS. SOUPRAVY
OBSAH VÝKRESU SO 03 PROPOJOVACÍ POTRUBÍ AKUMULAČNÍ NÁDRŽ	ZAK. ČÍSLO 22–111	ČÍS. VÝKRESU D.1.24